ご使用にあたって

本製品をお使い頂く前にお手元のアルフレックス製品ユーザーズガイドをお読みください。
ユーザーズガイドをお持ちでない場合や、ご不明な点については、お買い求めの販売店もしくは下記フリーダイアルにてアルフレックスジャパン　カスタマーサービスまでご連絡ください。

株式会社 アルフレックス ジャパン

カスタマーサービス　0120-33-1951

December 2009

80 アームソファ　カバーリングの手順

1. シートクッションヌード外側とカバー内側のマジックテープを合わせます。
それぞれの隅を合わせ、ずれないように注意しながらカバーを被せていきます。

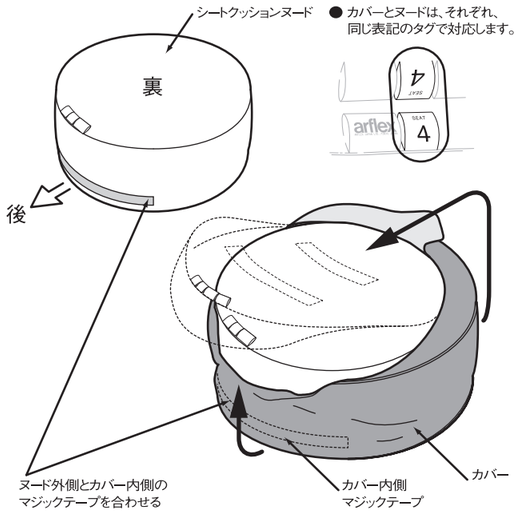

2. ファスナーを矢印の方向に閉めてカバーとクッションの隅を合わせて形を整えます。

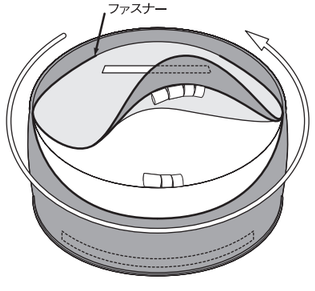

3. シートの前後を確認して、シートクッションとベースのマジックテープを合わせて設置します。最後に形を整えて完了です。

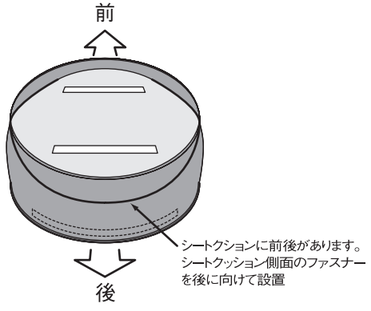

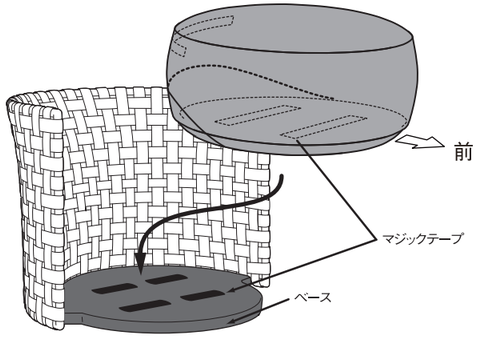

※80アームソファはベース部分より回転します。

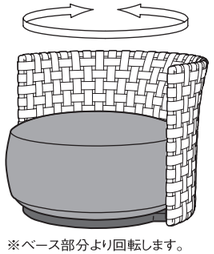

※ベース部分より回転します。

TRAMONTO INSTRUCTIONS

トラモント 組み立て説明書

arflex

シートクッション カバーリングの手順

1. カバーを裏返しにします。
2. 裏返しにしたカバーとシートクッションヌードの前に付いているファスナーの向きを合わせます。

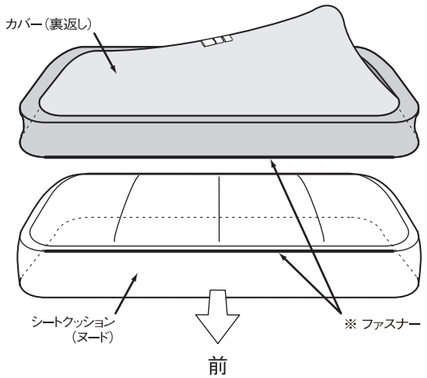

3. ファスナーを矢印の方向にスライドさせて閉じます。

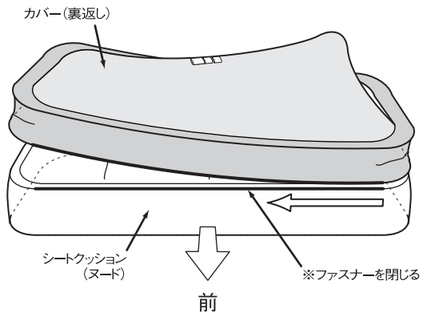

4. 裏返しのカバーを表に戻しながらクッションヌードにかぶせます。
クッションの角とカバーの隅を合わせるように、形を整えながらかぶせていきます。

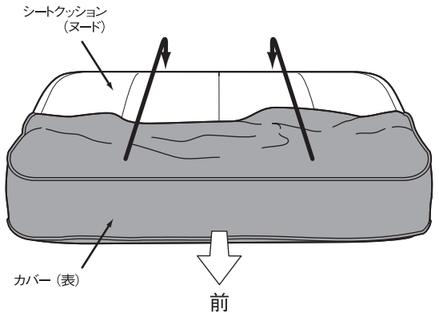

5. シートクッションヌードにカバーかかりましたら、裏面のファスナーを矢印の方向へ閉じます。

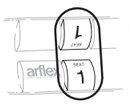

● クッションカバーとヌードは、それぞれ、同じ表記のタグで対応します。

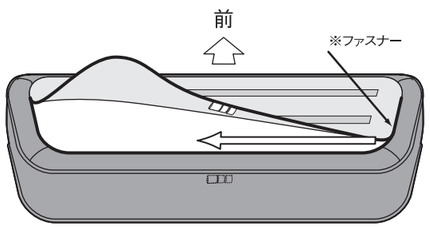

6. シートクッションとベースの前後を確認してから、シートクッションとベースのマジックテープ部分を合わせるように設置します。
最後に形を整えて完了です。

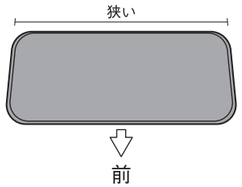

※ シートクッションに前後があります。
狭い方が後です。

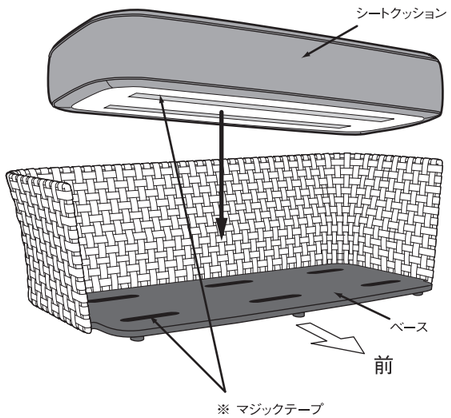

羽毛クッション カバーリングの手順

それぞれの隅を合わせて、ずれないように注意しながらカバーをかぶせ、ファスナーを閉めていきます。
最後に形を整えて完了です。

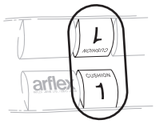

● クッションカバーとヌードは、それぞれ、同じ表記のタグで対応します。

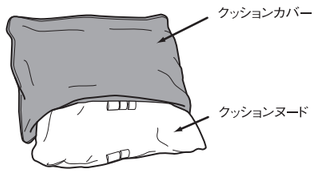

オットマン カバーリングの手順
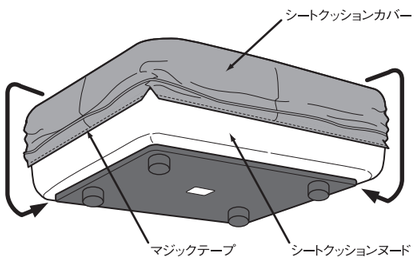
それぞれの隅を合わせて、ずれないように注意しながらカバーをかぶせ、マジックテープを止めていきます。